Istruzioni della tenda da sole

Tenda da sole con cassettiera in legno da 1.5m to 4.5m

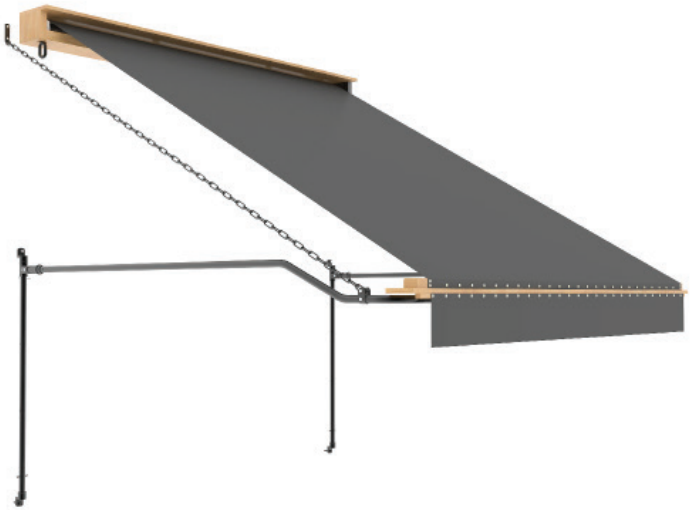

Istruzioni della tenda da sole con cassettiera in legno

Contenuto

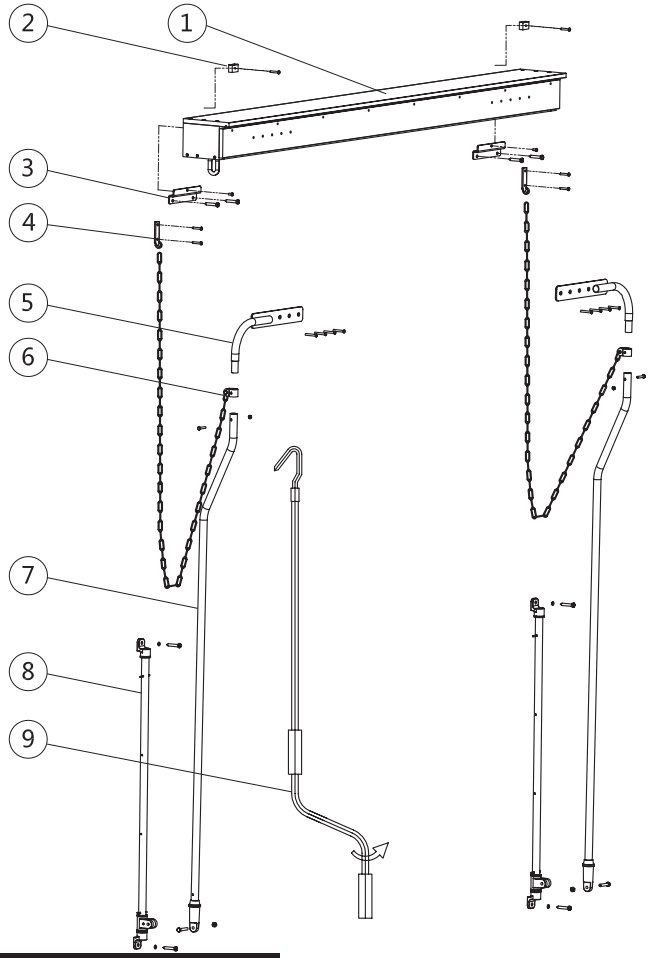

Attrezzi richiesti

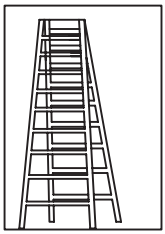

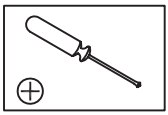

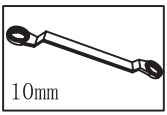

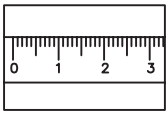

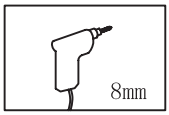

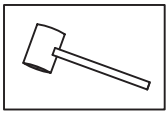

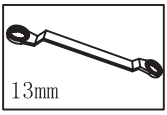

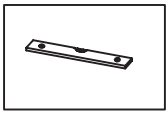

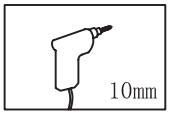

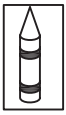

Lista delle parti

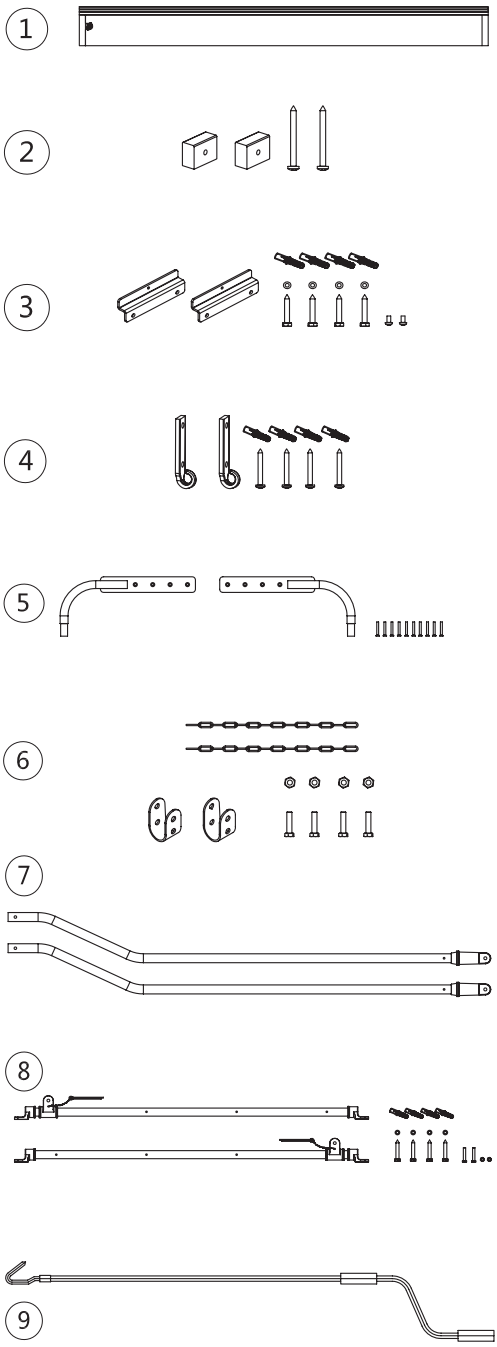

Attenzione

Raccomandiamo che due o più persone siano impegnate nell'installazione della tenda.

La tenda e il telaio vengono forniti con un involucro di plastica. Questo deve essere rimosso prima dell'uso.

I sacchetti di plastica possono essere pericolosi per bambini e neonati. Tenere fuori dalla portata dei bambini e dei bambini per evitare il rischio di soffocamento

Le tende da sole possono essere installate su pareti in legno se la parete è sufficientemente forte. Usare bulloni ad innesto o bulloni appropriati.

**Ti bulloni di espansione forniti sono per pareti in cemento armato o in mattoni.

Attenzione

Garanzia

Questa tenda è garantita per le parti difettose e manodopera per due anni dalla data di consegna. Le parti difettose saranno sostituite o cambiate entro tale periodo. La garanzia copre il solo uso domestico.

Disegnato in UK, costruita in PRC.

CE

Fase 1: Trapanatura buchi (2.5m larghezza)

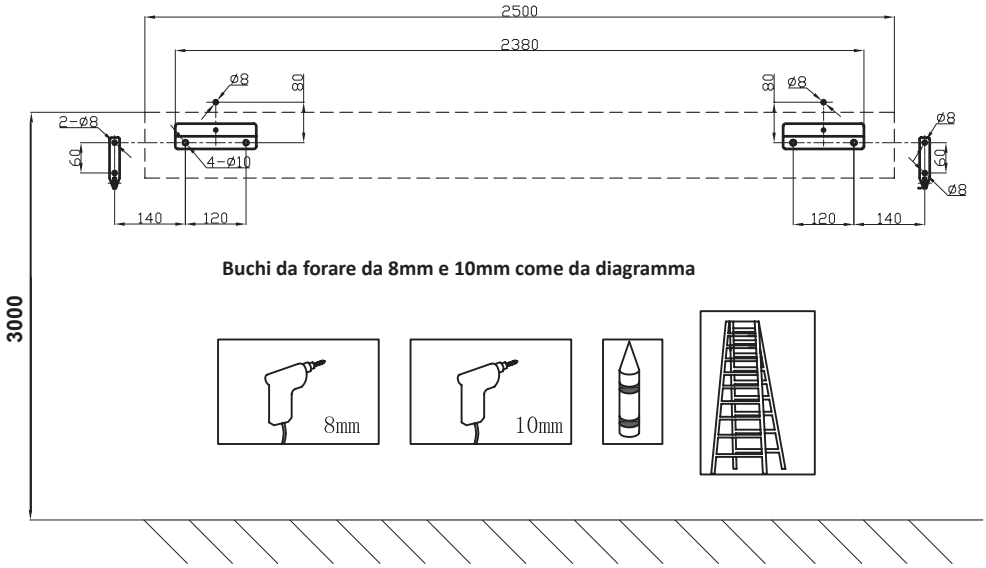

Buchi da forare da 8mm e 10mm come da diagramma

Fase 1: Trapanatura buchi (3m larghezza)

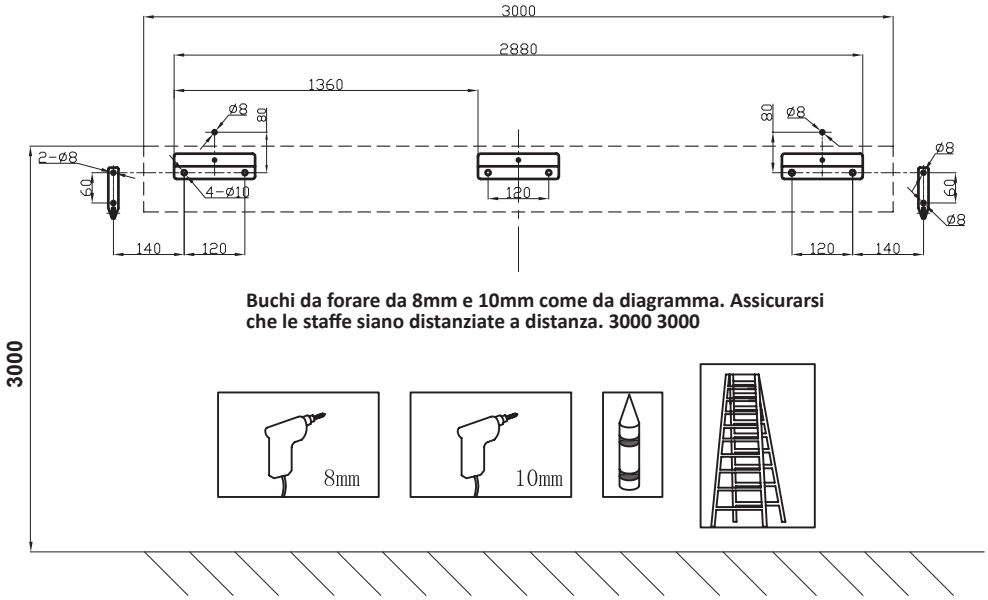

Buchi da forare da 8mm e 10mm come da diagramma. Assicurarsi che le staffe siano distanziate a distanza. 3000 3000

Fase 1: Trapanatura buchi (3.5m larghezza)

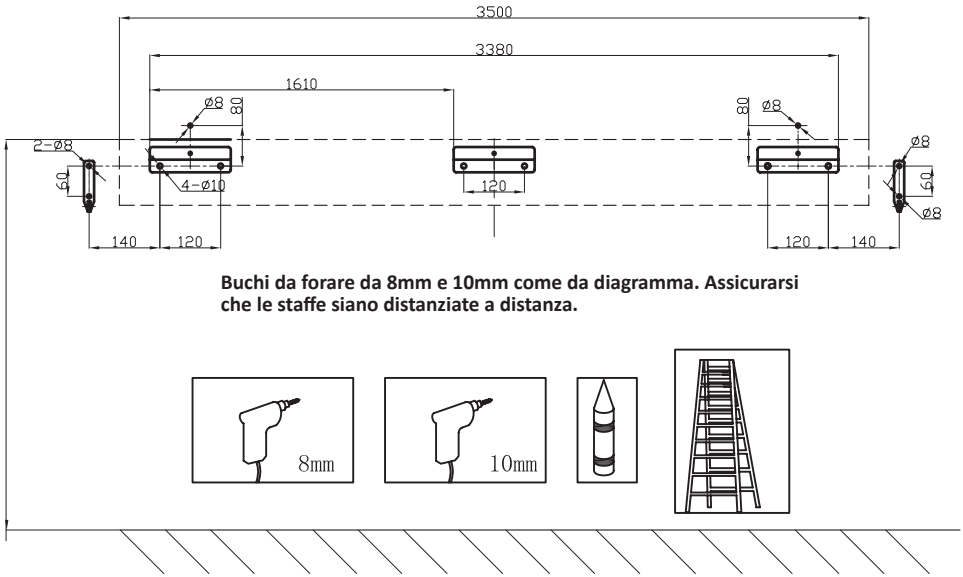

Buchi da forare da 8mm e 10mm come da diagramma. Assicurarsi che le staffe siano distanziate a distanza.

Fase 2: A Fissare le staffe

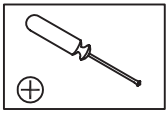

Parte I: Iniziare fissando le staffe e gli agganci della cassetta alla parete

Parte II: Fissare ogni piccola vite a testa alle staffe della cassetta

Notare: Prestare attenzione ai posizionamenti della staffa e assicurarsi che sia tutto livellato

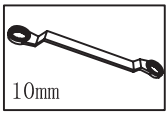

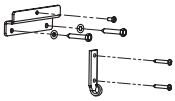

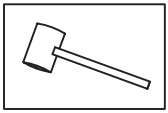

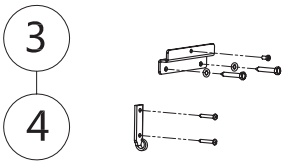

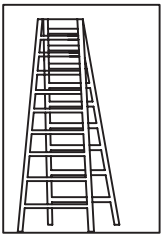

Fase 3: Installare la tenda

Notare: Si consiglia di utilizzare due scale a gradini con due persone per installare la tenda.

Non aprire questa unità sulle staffe a parete senza assistenza.

Part I: Fissare entrambe le estremità dell'unità della tenda e abbassare la cassetta di legno nelle staffe.

Part II: Fissare in posizione facendo stringere le piccole viti a croce che si trovano nel punto 2.

Part III: Installare i blocchi di legno (parte 2) Questi miglioreranno la rigidità, riducendo il movimento della cassetta.

Fase 3: Installare la tenda continua

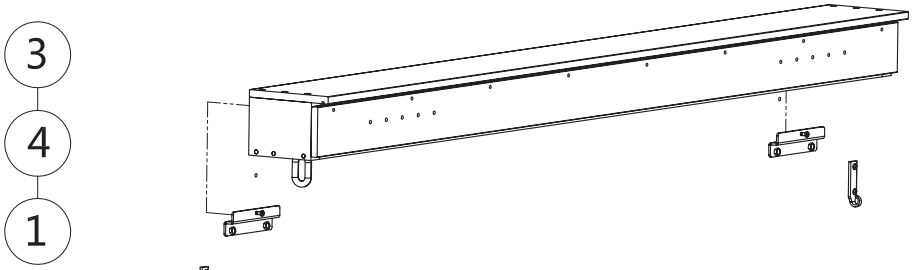

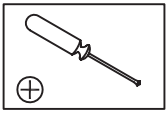

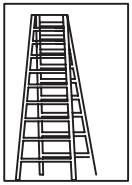

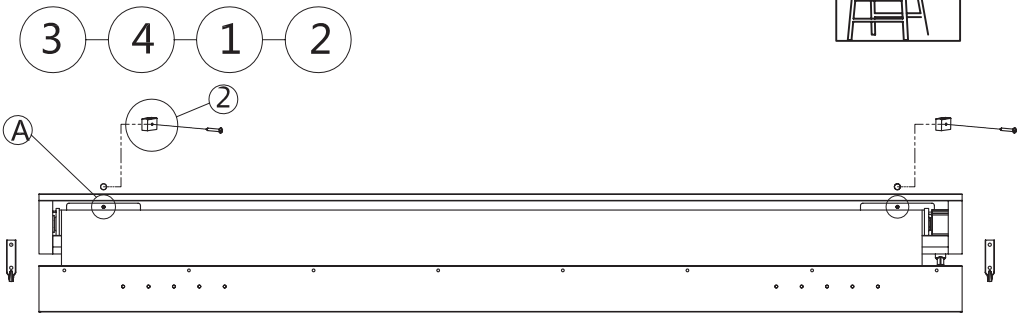

Fase 4: Connettere le braccia

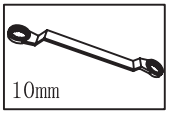

Collegare i bracci alle cerniere del braccio.

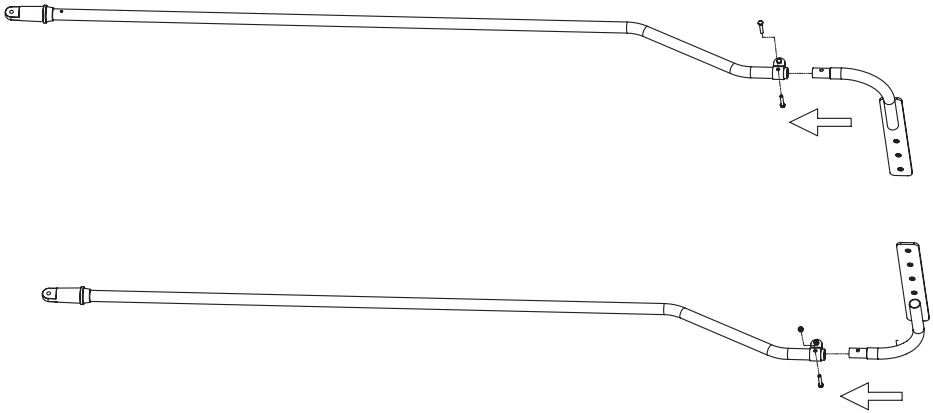

Fase 5: Installare le braccia

3
4
1
2
5
6
7

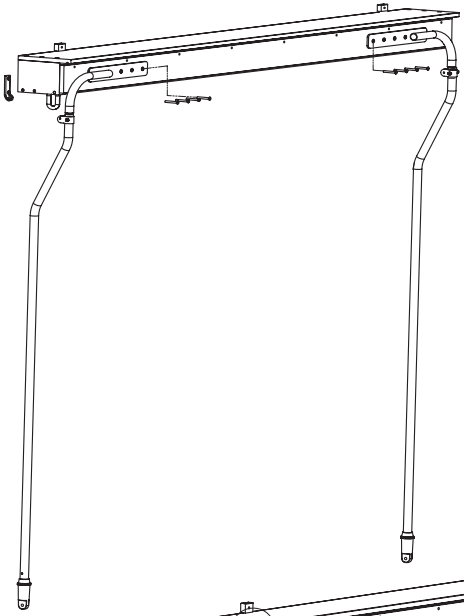

Fijar los brazos a la cara frontal.

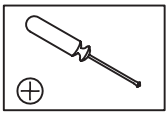

Fase 6: Livellare le sbarre

3
4
1
2
5
6
7
8

Part I: Fissare i bracci (parte 7 e 5) alle barre di fissaggio a parete (parte 8)

Part II: Fissare le pareti a parete montate sul muro

IMPORTANTE: Assicurarsi che il divario tra la parte superiore della fascia anteriore e la parte superiore della cassetta di legno sia di 5 mm

Assicurarsi che le barre dei bracci siano livellate

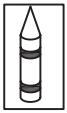

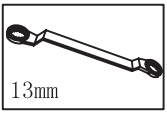

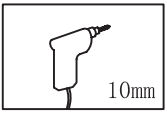

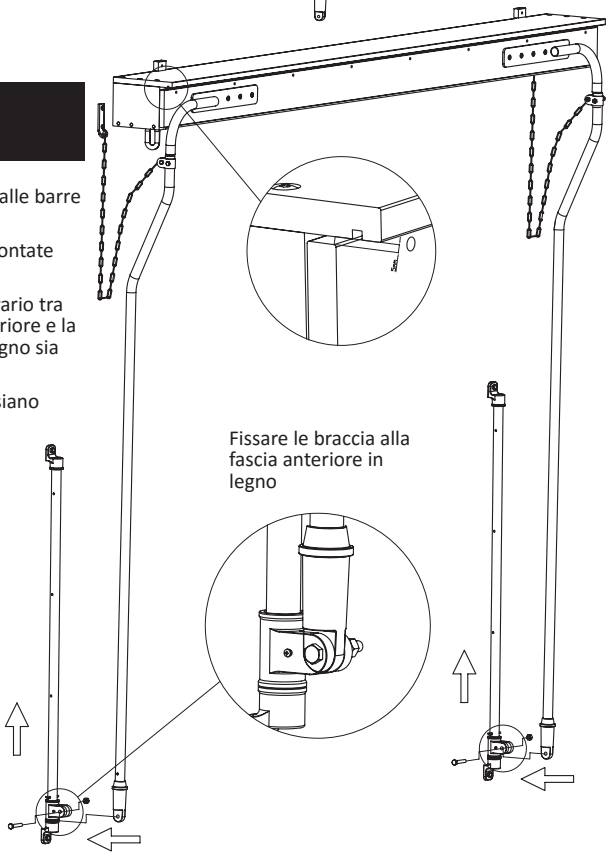

Fissare le braccia alla fascia anteriore in legno

Fase 7: Usare la tenda

Una volta installata, prova la tenda estendendola e ritraendola completamente utilizzando la maniglia di manovra fornita.

IMPORTANTE: Per la tensione della tenda, assicurarsi che il divario indicato nel passaggio 6 - la parte II è S II 5mm. Se il divario è superiore a 5mm, la fascia farà male il movimento della cassetta. Allo stesso modo, se è troppo piccola, la fascia mancherà la parte superiore della cassetta. Potrebbe causare problemi con la fascia anteriore se non dovesse allungarsi senza intoppi.

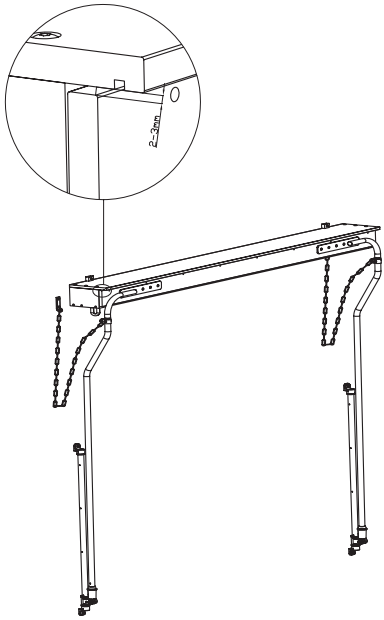

Fase 8: Regolare l'angolazione

Una volta installata completamente la tenda, è possibile regolare l'altezza della stessa facendo scorrere il braccio verso l'alto e verso il basso sulla barra del braccio montato a parete. Ci sono 4 posizioni che vengono tenute in posizione da un perno di fissaggio.

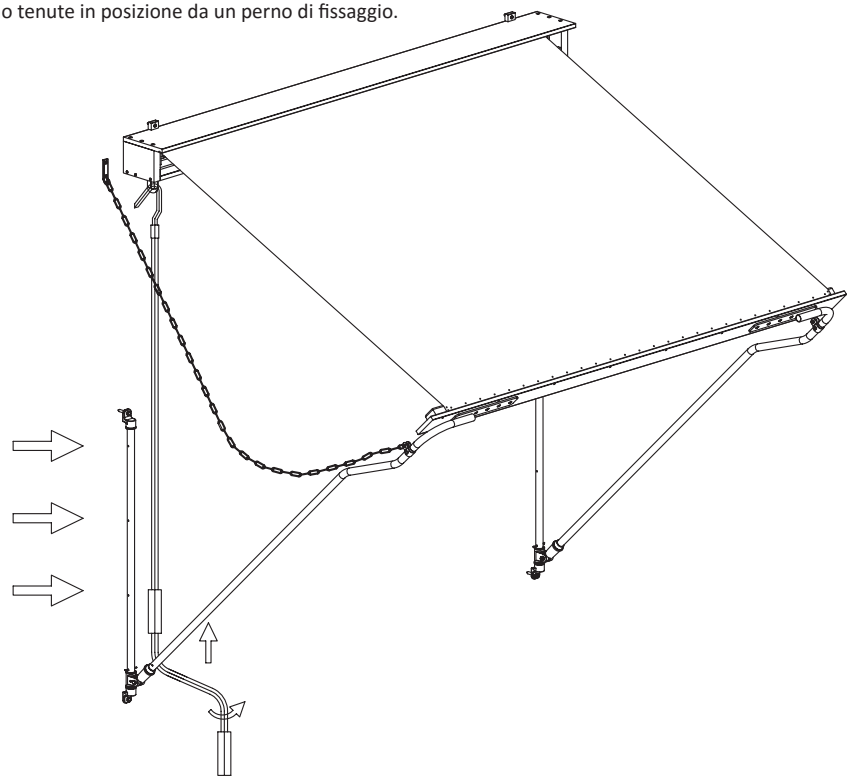

Fase 9: Catena d’acciaio

La funzione della catena d’acciaio è quella di fornire una maggiore sicurezza alla fascia anteriore. La lunghezza della catena può essere alterata, a seconda del passo desiderato della tenda

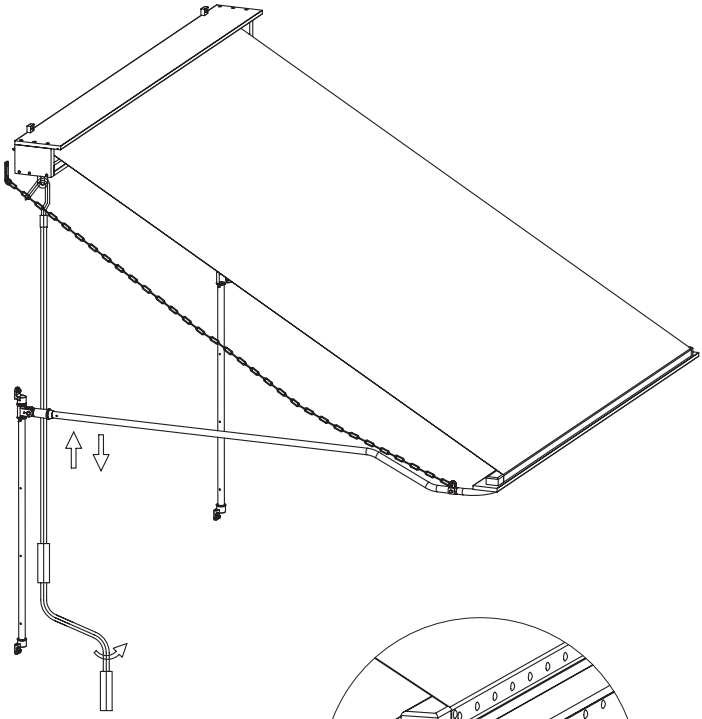

Fase 10: Rimuovere la veneziana

È possibile rimuovere ciascuna la veneziana dalla tenda di legno.

Per rimuovere la veneziana, svitare le viti testa incrociate a ciascuna estremità del bastone in cui è attaccata la veneziana.

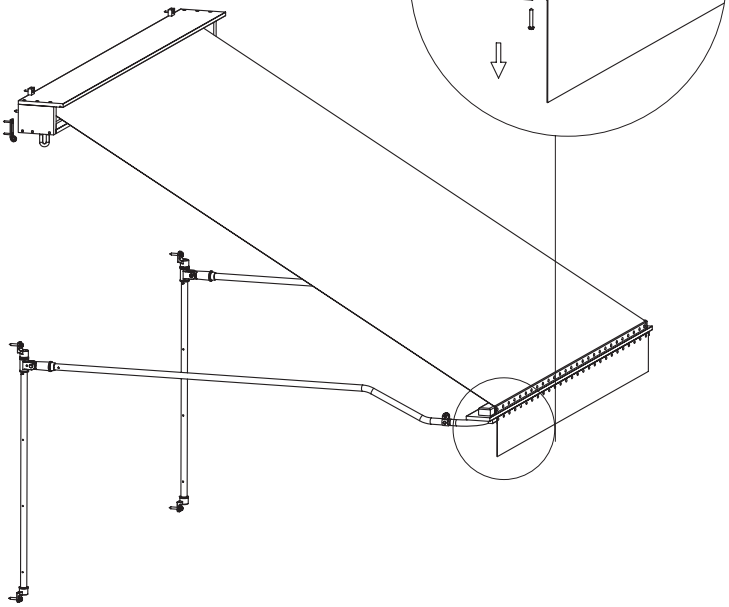

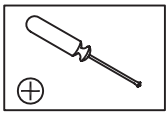

FAQ's

1. Quanto può essere aperta la tenda?

È possibile controllare il posizionamento della tenda semplicemente riavvolgenda. Può andare solo in due posizioni, chiuso o pienamente aperto.

2. È possibile rimuovere l'impugnatura dell'avvolgitore o la tenda?

Sì, è possibile sganciare l'impugnatura dell'avvolgitore e memorizzarla quando non è in uso.

3. Il tessuto è arricciato, come posso risolvere questo problema?

Controllare e assicurarsi che la tenda non sia più estesa (il tessuto si alimenterà dalla sommità del rullo, se si estende la tenda il tessuto si abbasserà. Il tessuto deve sempre alimentarsi dalla parte superiore del rullo.)

4. La mia tenda non si ritrae completamente come posso fare?

Controllare e assicurarsi che le braccia siano livellate. Visualizza i passaggi 2 e 6.

5. Come posso regolare la pendenza della tenda?

Per ulteriori dettagli, vedere il passo 8.

6. Come posso mantenere la mia tenda pulita?

Mantenimento generale & precauzioni

Si prega di consultare l'assistenza generale e le precauzioni.

Una volta installata la tenda, è importante prestare attenzione a come curare adeguatamente i componenti, per mantenere la vostra tettoia più a lungo possibile. Il tessuto della tenda è costruito con poliestere resistente alle intemperie e sono progettati per durare molti anni. Applicare l'olio per il trattamento del legno per mantenere il tetto in legno ben mantenuto almeno una volta all'anno.

Le macchie, gli uccelli e gli uccelli ecc. Possono essere facilmente lavati o spugnati e non dovrebbero essere lasciati aperti per periodi prolungati. La tenda deve sempre essere ritratta in condizioni climatiche severe (vento pesante, pioggia e neve) in quanto il danno atmosferico non è coperto dalla garanzia dei produttori.

Il gancio, il cambio e le giunzioni sulle tende devono essere spruzzati con silicone per lubrificare (4-6 mesi). È anche possibile utilizzare WD-40 invece di silicone.

Il telaio della tenda deve essere pulito almeno una volta all'anno, con un panno o una spugna e un'acqua calda.

Il tessuto sul tetto deve essere pulito almeno una volta l'anno. Utilizzando un detergente delicato con acqua calda e una spugna o un panno, il tessuto può essere asciugato e i segni possono essere rimossi rendendo il tetto apre come nuovo.

Il tessuto è realizzato in poliestere 300gsm stabilizzato, impermeabile, resistente alla rottura, resistente a raggi PU e UV ed è facile da pulire. Il tessuto è impermeabile al 100% in modo da poter coprire la tua tenda sui giorni invernali bagnati.

Si prega di notare: Tenere la tenda angolata per